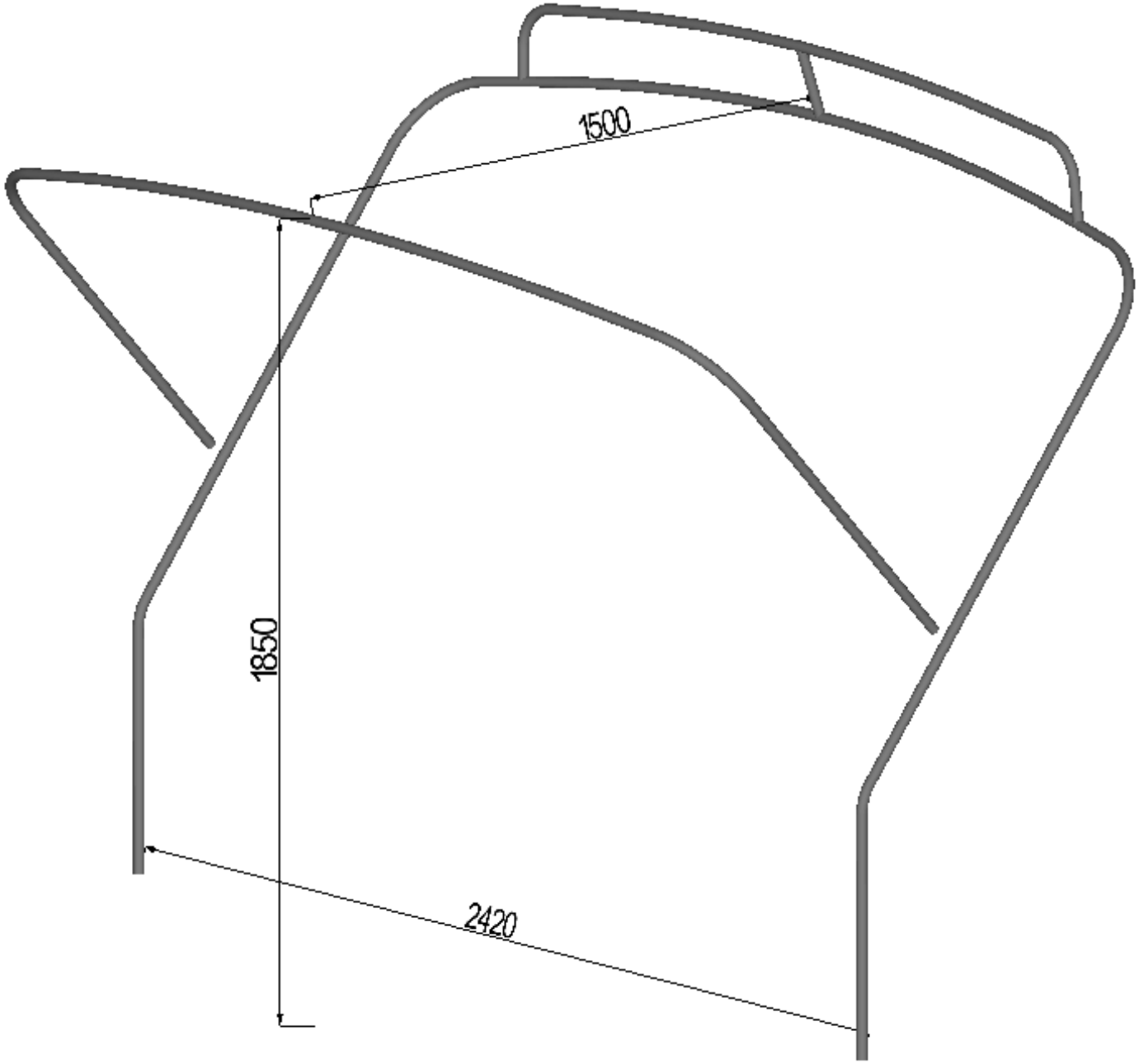
1500
1850
2420

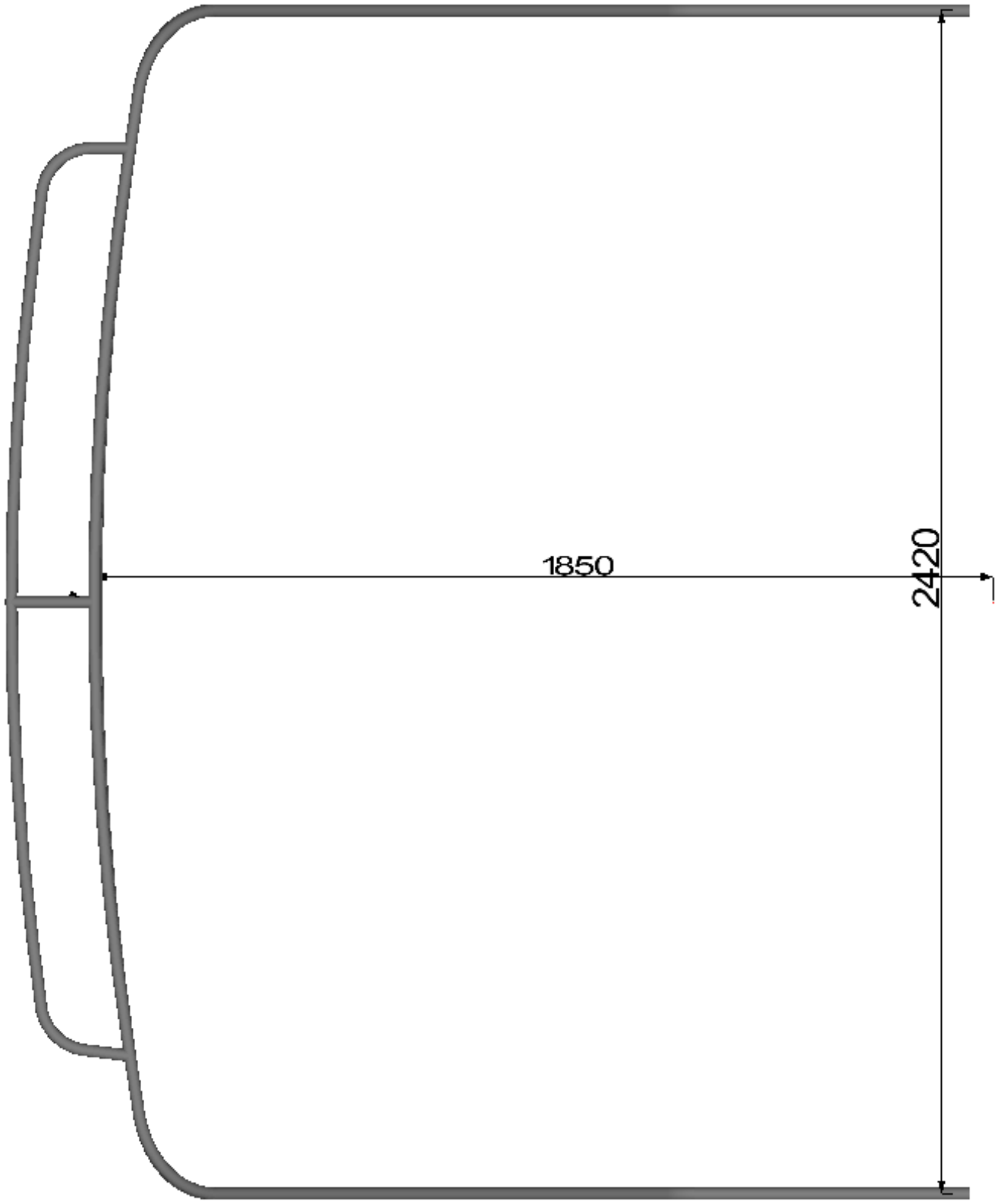
1850
2420

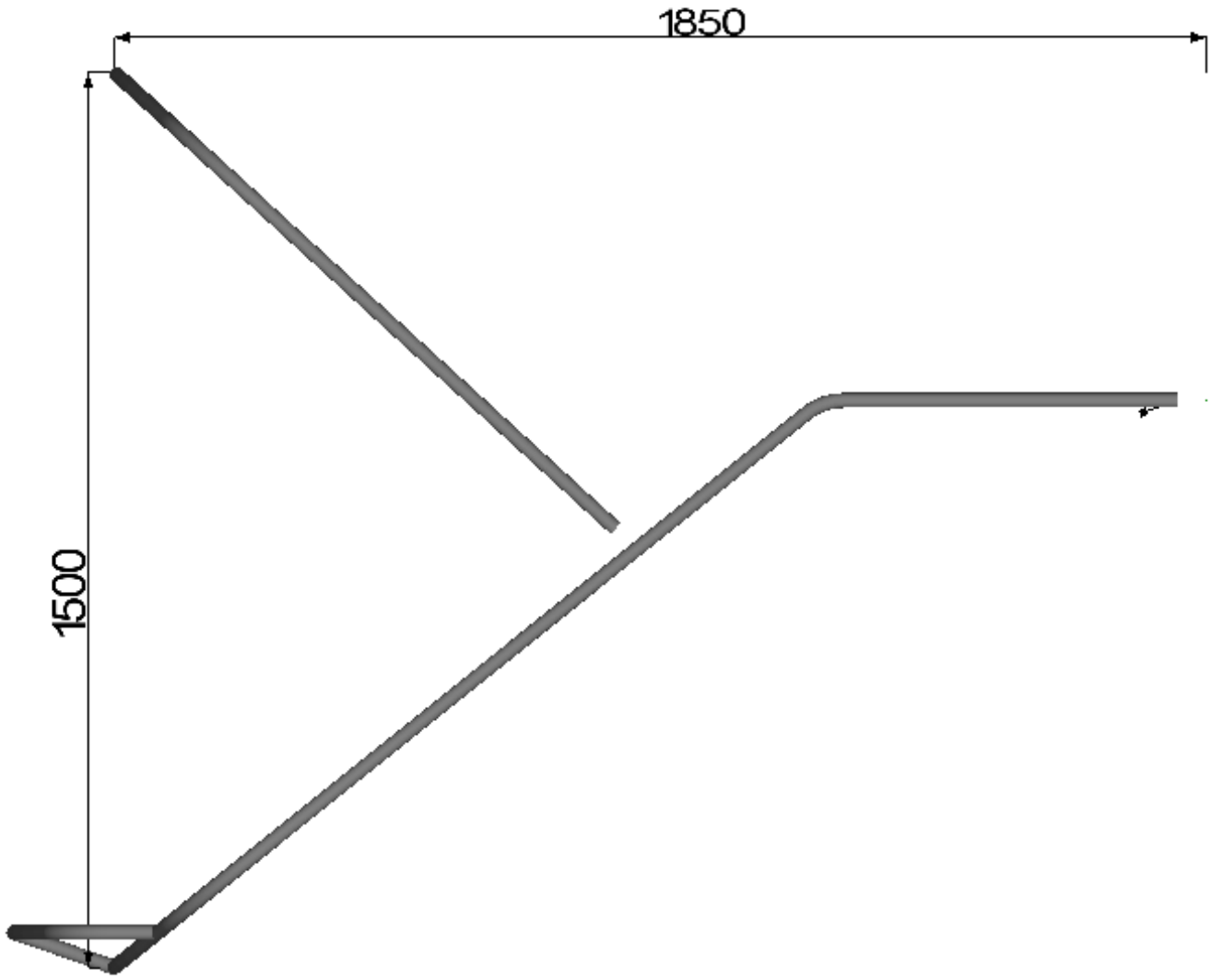
1850
1500

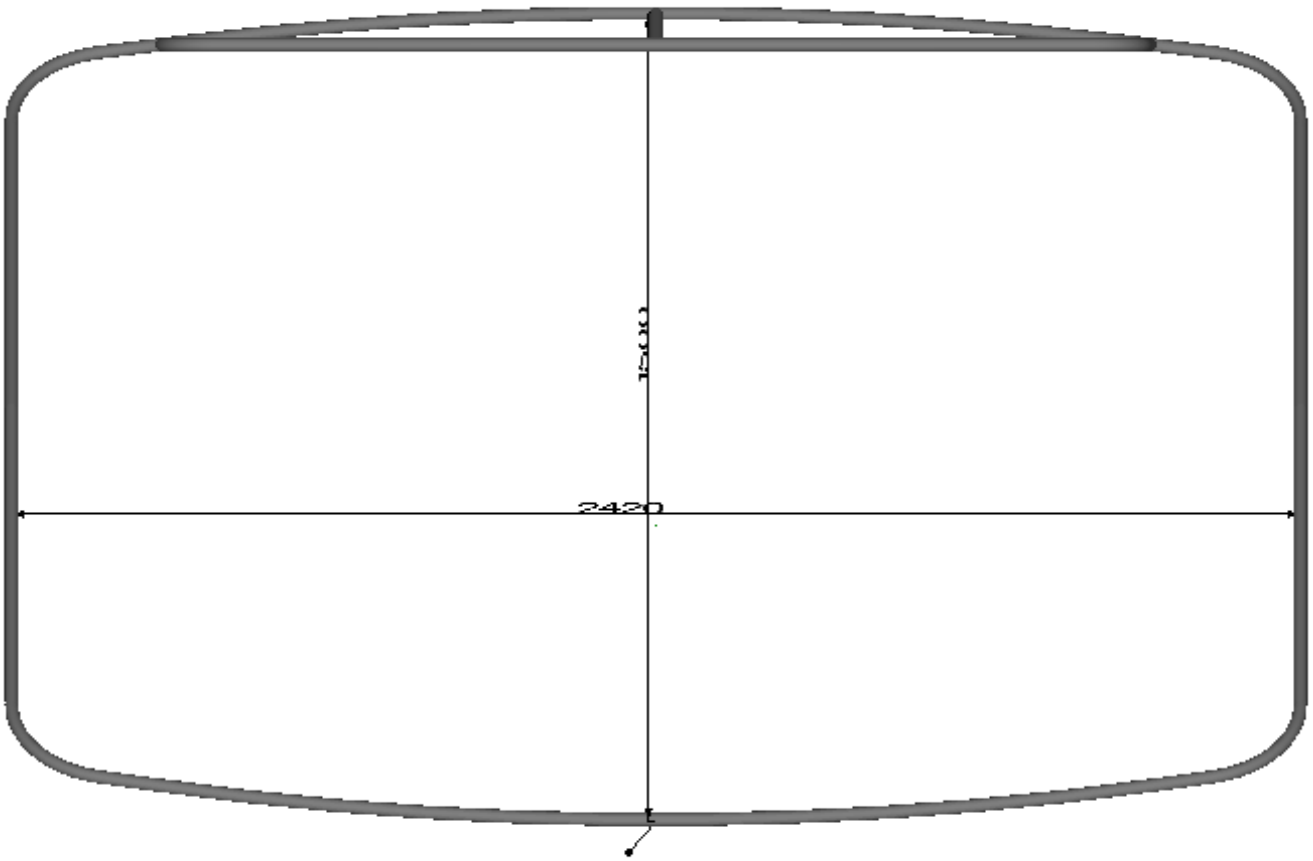
1500
2420

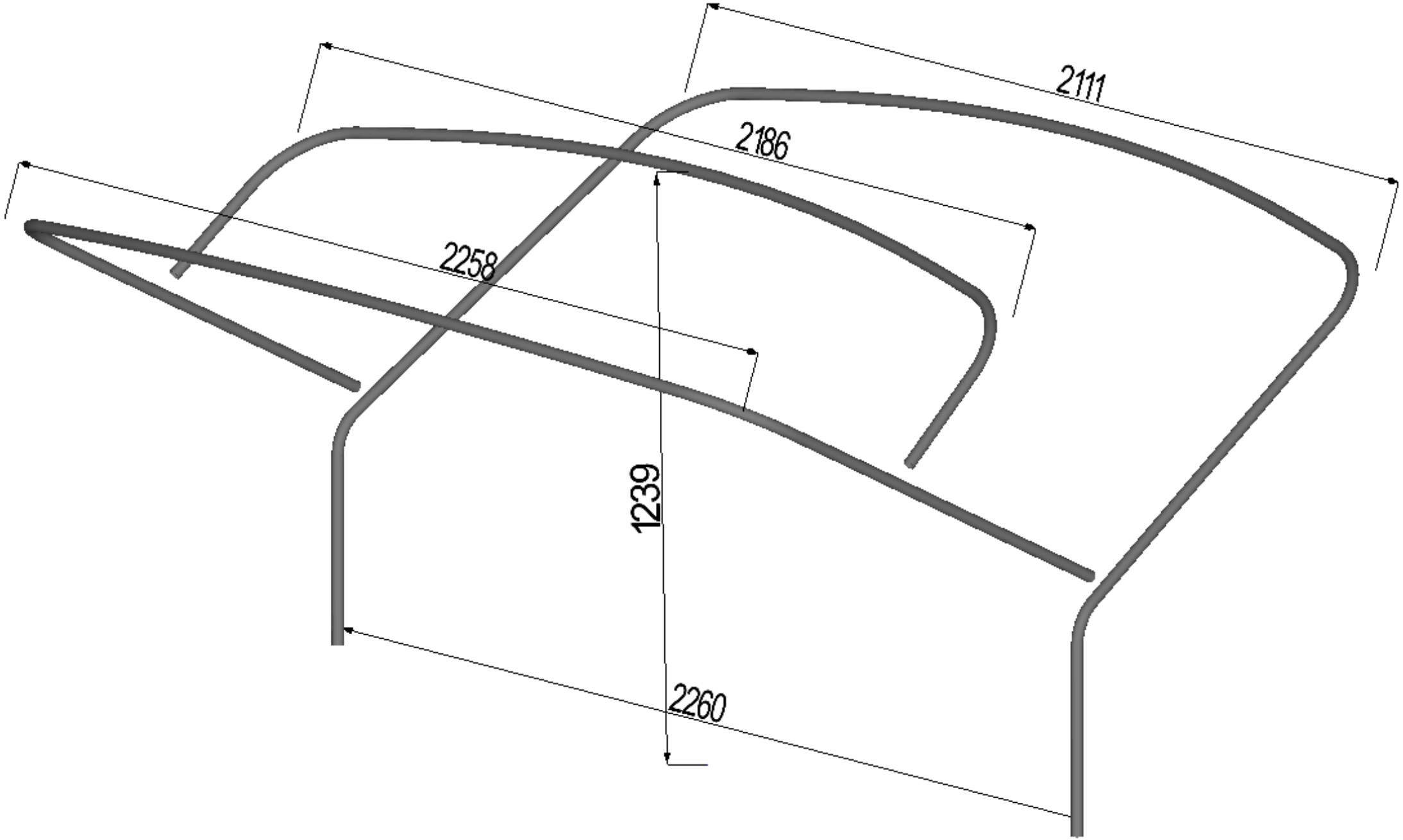
2111
2186
2258
1239
2260

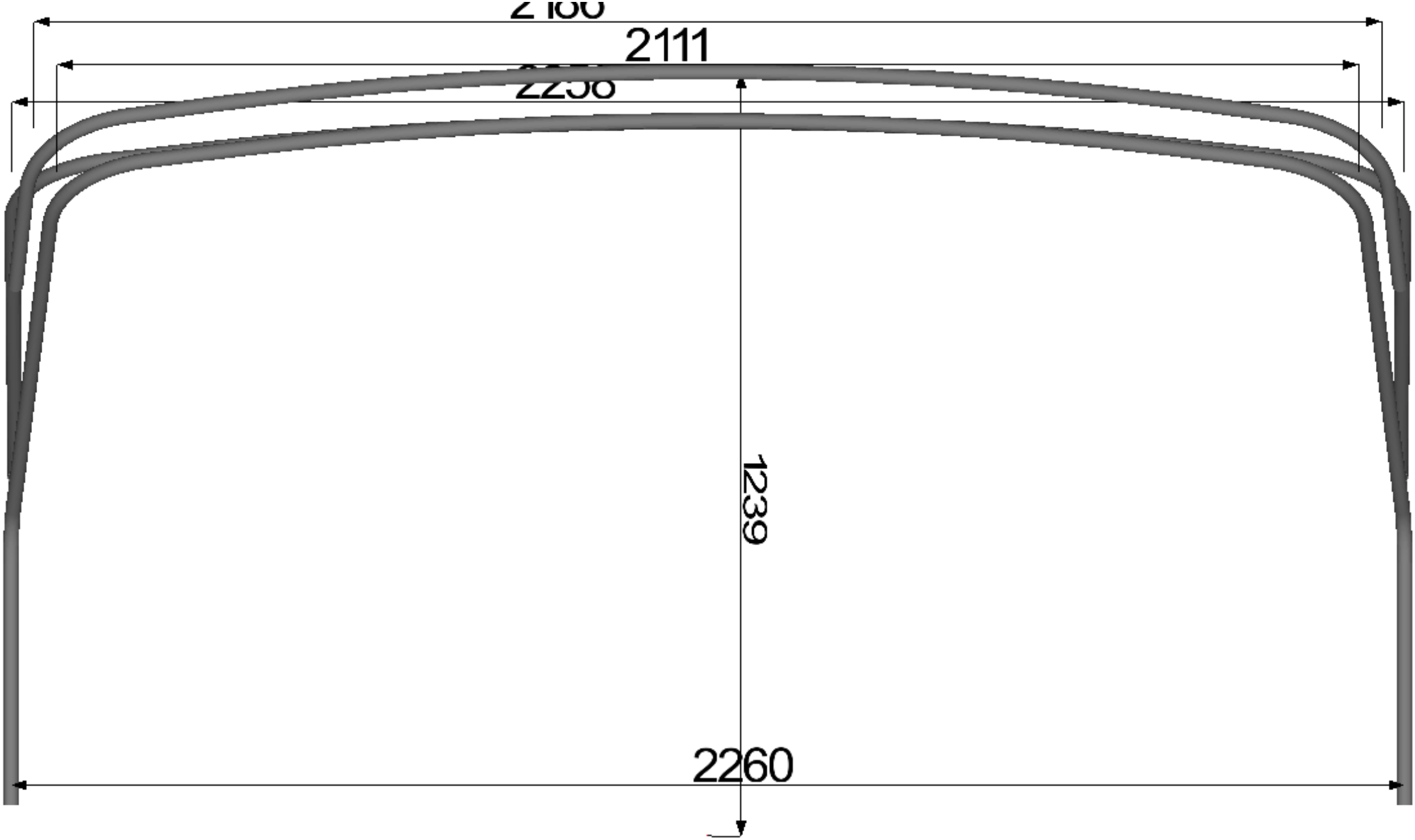
2180
2111
2256
1239
2260

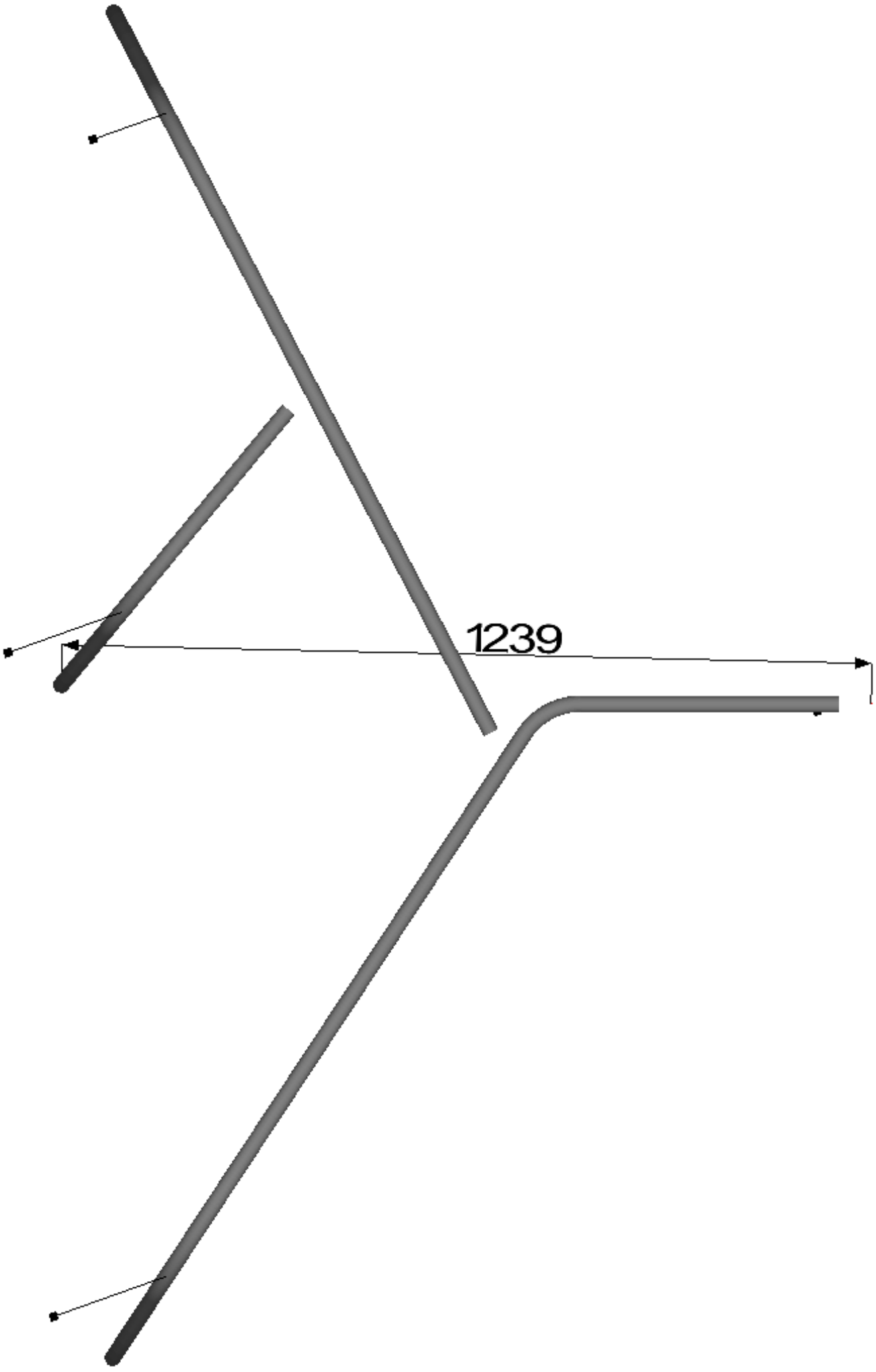
1239

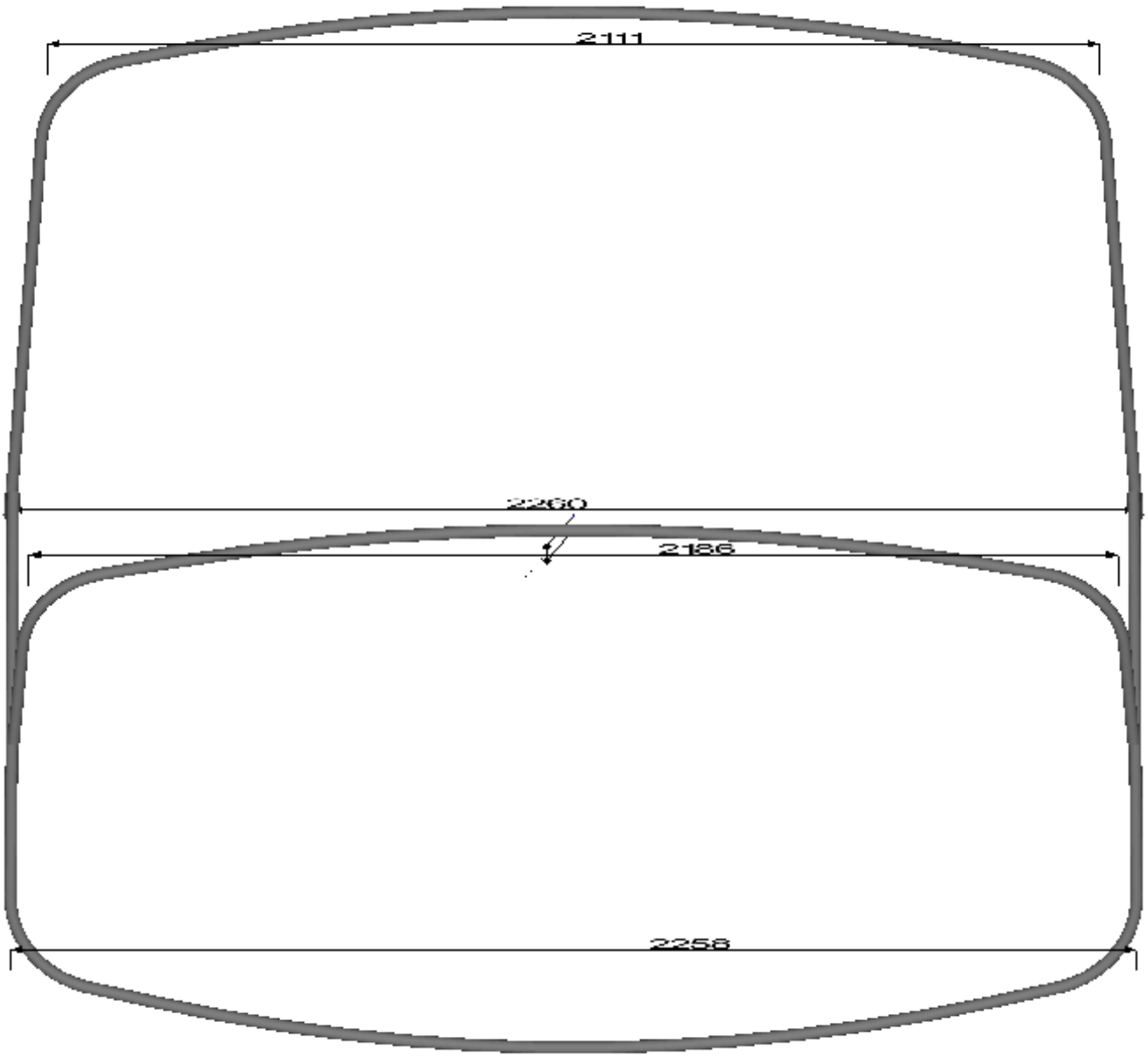
2111
2260
2186
2258